球面滚子轴承

d 120-220mm-23024-2CS2/VT143

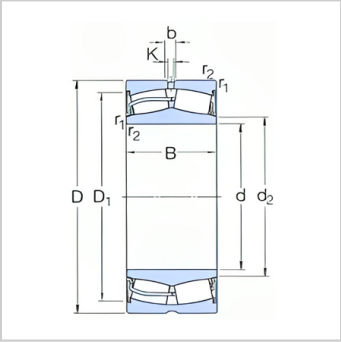

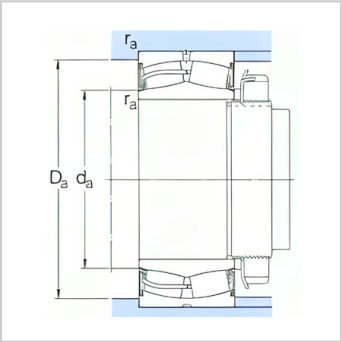

参数信息:

基本尺寸mm：	
d：	120
D：	180
B：	46
基本额定负荷kN：	
动态 C：	355
静态 Co：	510
疲劳负荷极限 Pu：	52
极限转速：	850
质量：	4.2
型号：	23024-2C S2/VT143
尺寸mm：	
d：	120
d～：	132
D1～：	172
b：	5.5
k：	3
r最小：	2
挡肩及倒角尺寸mm：	
d 最小：	129
d最大：	132
Da 最大：	171
r 最大：	2
计算系数：	
e：	0.2
Y1：	3.4
Y2：	5

Y0：	3.2

: