球面滚子轴承

d 120-220mm-24032-2CS2/VT143

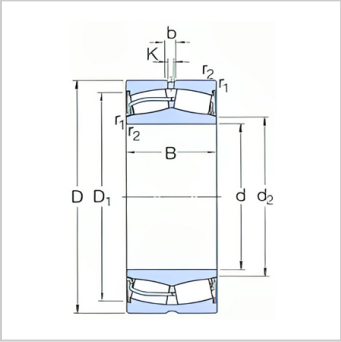

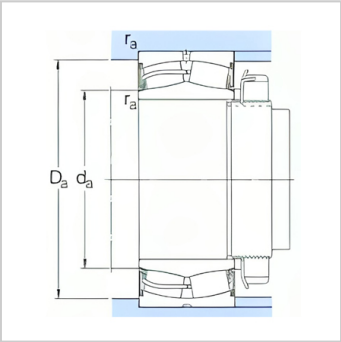

参数信息:

基本尺寸mm：	
d：	160
D：	240
B：	80
基本额定负荷kN：	
动态 C：	750
静态 Co：	1200
疲劳负荷极限 Pu：	114
极限转速：	450
质量：	13
型号：	24032-2CS2/VT143
尺寸mm：	
d：	160
d～：	173
D1～：	218
b：	8.3
k：	4.5
r最小：	2.1
挡肩及倒角尺寸mm：	
d 最小：	171
d最大：	173
Da 最大：	229
r 最大：	2
计算系数：	
e：	0.28
Y1：	2.4
Y2：	3.6

Y0：	2.5

: