球面滚子轴承

d 120-220mm-24034-2CS2/VT143

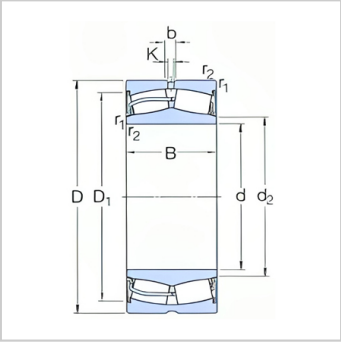

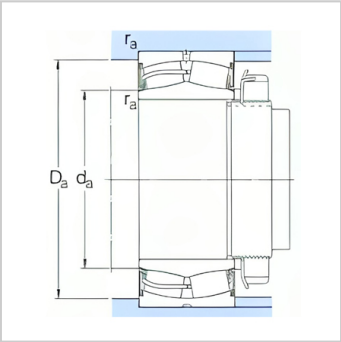

参数信息:

基本尺寸mm：	
d：	170
D：	260
B：	90
基本额定负荷kN：	
动态 C：	930
静态 Co：	1460
疲劳负荷极限 Pu：	137
极限转速：	400
质量：	17.5
型号：	24034-2CS2/VT143
尺寸mm：	
d：	170
d～：	184
D1～：	235
b：	8.3
k：	4.5
r最小：	2.1
挡肩及倒角尺寸mm：	
d 最小：	181
d最大：	184
Da 最大：	249
r 最大：	2
计算系数：	
e：	0.3
Y1：	2.3
Y2：	3.4

Y0：	2.2

: