球面滚子轴承

d1 180-280mm-23240CCK/W33+H2340

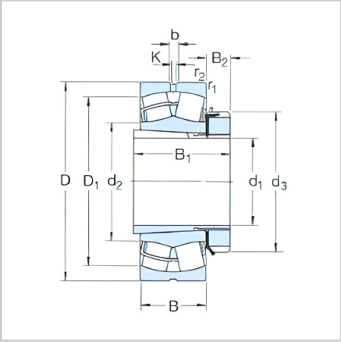

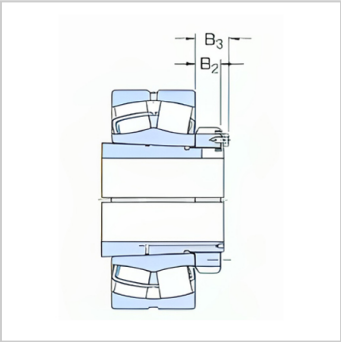

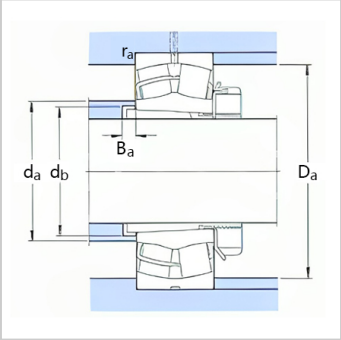

参数信息:

基本尺寸mm：	
d：	180
D：	360
B：	128
基本额定负荷kN：	
动态 C：	1860
静态 Co：	2700
疲劳负荷极限 Pu：	228
额定转速r/min：	
参考转速：	1200
极限转速：	1700
质量轴承+紧定套：	70
型号：	
轴承：	23240CCK/W33
紧定套：	H2340
尺寸mm：	
d：	180
d～：	235
d：	250
D1～：	304
B：	176
B：	32
B：	-
b：	16.7
k：	9
r最小：	4
挡肩及倒角尺寸mm：	

d最大：	235
d 最小：	216
Da 最大：	343
B最小：	19
r 最大：	3

计算系数：

e：	0.35
Y1：	1.9
Y2：	2.9
Yo：	1.8

: