球面滚子轴承

d1 170-220mm-22338CCK/W33+AH2338G

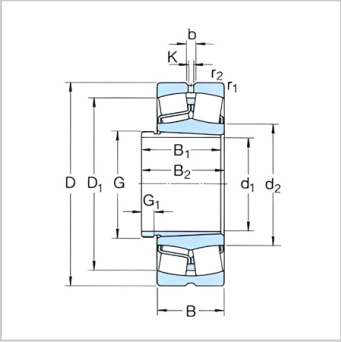

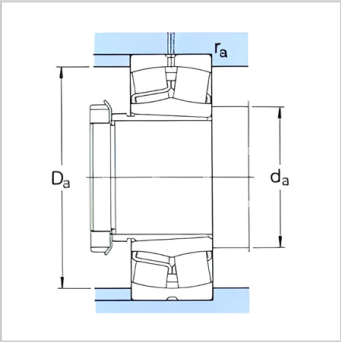

参数信息:

基本尺寸mm：	
d：	180
D：	400
B：	132
基本额定负荷kN：	
动态 C：	2120
静态 Co：	2650
疲劳负荷极限 Pu：	208
额定转速r/min：	
参考转速：	1200
极限转速：	1600
质量轴承+退卸套：	87.5
型号：	
轴承：	22338CCK/W33
退卸套：	AH2338G
尺寸mm：	
d：	180
d～：	236
D1～：	333
B：	160
B：	167
G：	M200×3
G：	26
b：	22.3
k：	12
r最小：	5
挡肩及倒角尺寸mm：	

d最大：	210
Da 最大：	380
r 最大：	4

计算系数：

e：	0.35
Y1：	1.9
Y2：	2.9
Yo：	1.8

: