球面滚子轴承

d1 170-220mm-23040CCK/W33+AH3040G

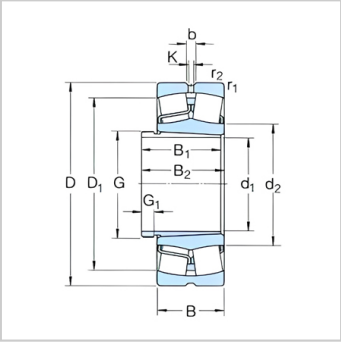

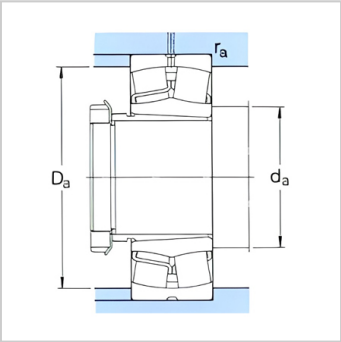

参数信息:

基本尺寸mm：	
d：	190
D：	310
B：	82
基本额定负荷kN：	
动态 C：	1000
静态 Co：	1530
疲劳负荷极限 Pu：	137
额定转速r/min：	
参考转速：	1800
极限转速：	2200
质量轴承+退卸套：	26.3
型号：	
轴承：	23040CCK/W33
退卸套：	AH3040G
尺寸mm：	
d：	190
d～：	228
D1～：	278
B：	102
B：	108
G：	Tr210×4
G：	19
b：	13.9
k：	7.5
r最小：	2.1
挡肩及倒角尺寸mm：	

d最大：	211
Da 最大：	299
r 最大：	2

计算系数：

e：	0.24
Y1：	2.8
Y2：	4.2
Yo：	2.8

: