球面滚子轴承

d1 170-220mm-23140CCK/W33+AH3140

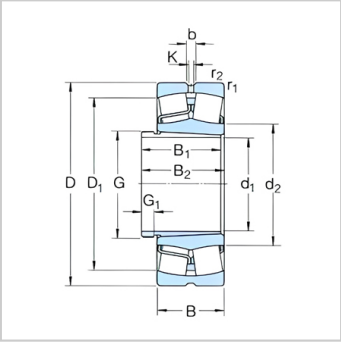

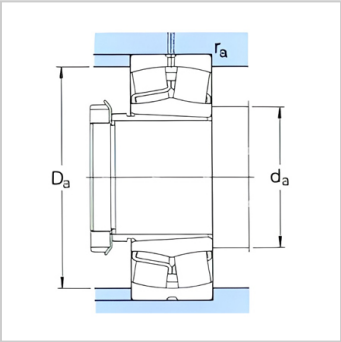

参数信息:

基本尺寸mm：	
d：	190
D：	340
B：	112
基本额定负荷kN：	
动态 C：	1600
静态 Co：	2360
疲劳负荷极限 Pu：	204
额定转速r/min：	
参考转速：	1500
极限转速：	1900
质量轴承+退卸套：	48.5
型号：	
轴承：	23140CCK/W33
退卸套：	AH3140
尺寸mm：	
d：	190
d～：	231
D1～：	293
B：	134
B：	140
G：	Tr220×4
G：	21
b：	16.7
k：	9
r最小：	3
挡肩及倒角尺寸mm：	

d最大：	214
Da 最大：	326
r 最大：	2.5

计算系数：

e：	0.31
Y1：	2.2
Y2：	3.3
Yo：	2.2

: