球面滚子轴承

d1 170-220mm-23038CCK/W33+AH3038G

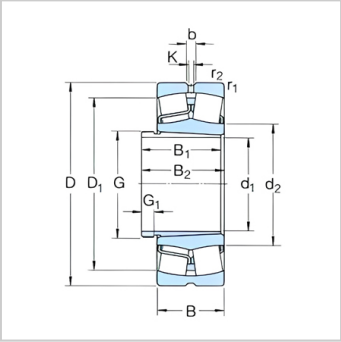

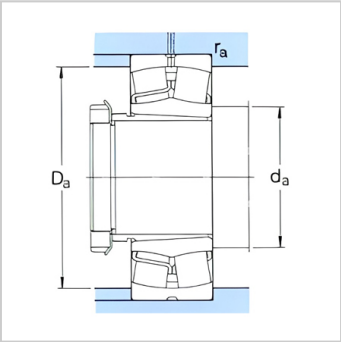

参数信息:

基本尺寸mm：	
d：	180
D：	290
B：	75
基本额定负荷kN：	
动态 C：	865
静态 Co：	1340
疲劳负荷极限 Pu：	122
额定转速r/min：	
参考转速：	1900
极限转速：	2400
质量轴承+退卸套：	21
型号：	
轴承：	23038CCK/W33
退卸套：	AH3038G
尺寸mm：	
d：	180
d～：	216
D1～：	261
B：	96
B：	102
G：	M200×3
G：	18
b：	13.9
k：	7.5
r最小：	2.1
挡肩及倒角尺寸mm：	

d最大：	201
Da 最大：	279
r 最大：	2

计算系数：

e：	0.23
Y1：	2.9
Y2：	4.4
Yo：	2.8

: