特殊应用轴承

d 110-150mm-6226/C3VL0241

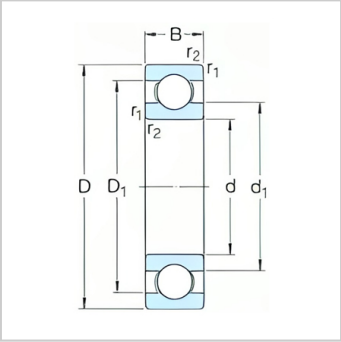

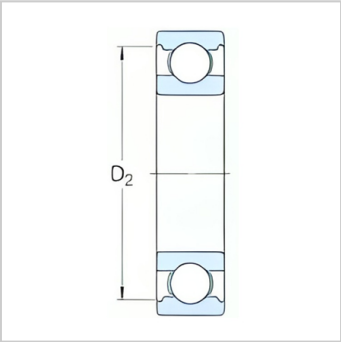

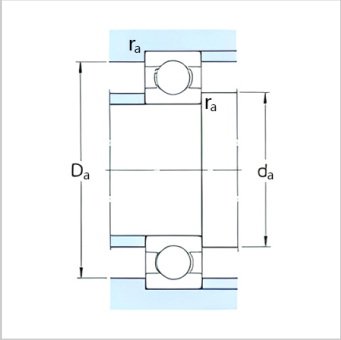

参数信息:

基本尺寸mm：	
d：	130
D：	230
B：	40
基本额定负荷kN：	
动态 C：	156
静态 Co：	132
疲劳负荷极限 Pu：	4.15
额定转速r/min：	
参考转速：	5600
极限转速：	3600
质量 kg：	5.75
型号：	6226/C3VL0241
尺寸mm：	
d：	130
d～：	160
D～：	199
D～：	205
r最小：	3
挡肩及倒角尺寸mm：	
d 最小：	144
d最大：	-
D 最小：	211
D最大：	216
r 最大：	2.5
计算系数：	
kr：	0.025

fo：	15

: